ABSOLUTE DIGIMATIC Digitální solární úchylkoměry ID-SS

Funkce	Série 543
Výstup dat DIGIMATIC	●
ORIGIN (ABS-nula)	●
Přepínání směru čítání	●

Technické parametry

Přesnost	Podívejte se do specifikací (bez kvantizační chyby)
Displej	LCD, výška číslic: 9 mm
Max. rychlost odezvy	Neomezená
Alarm	Chyba složení počítané hodnoty
Měřicí dotek	Kulička z tvrdokovu, závit M 2,5 x 0,45 mm
Napájení	Solárními články použitelnými od osvětlení 40 luxů

Volitelné příslušenství

Obj. č.	Popis
905338	Digimatic kabel, ploché přímé provedení, 1m
905409	Digimatic kabel, ploché přímé provedení, 2m
02AZD880G	U-WAVE-T, provedení s bzučákem, Bezdrátový vysílač
02AZD730G	U-WAVE-T, IP67, Bezdrátový vysílač
02AZD790F	Propojovací kabel F pro U-WAVE-T, ploché přímé provedení
06AFM380F	Kabel USB Input Tool (Digimatic USB), Digi/Digi2, ploché přímé provedení
21EZA198	Zdvihací páčka vřetene, pro rozsah měření 12,7mm
21JZA295	Drátová spoušť, pro úchylkoměr, L=500mm
21EZA105	Zdvihací tlačítko vřetene, pro rozsah měření 12,5mm, metrické
02AZF670	Montážní držák U-WAVE vysílače, pro digi. úchylkoměry ID-C a ID-S

Pro kabely USB Input Tool Direct:
Jsou nutné: nožní spínač (obj. č. 937179T), USB-adaptér pro nožní spínač (obj. č. 06ADV384) a software USB-ITPAK (obj. č. 06AEN846).

Spotřební materiál

Obj. č.	Popis
901312	Standardní měřicí dotek, délka 7,3mm, tvrdokov, metrický

Série 543

Solárně napájené standardní modely šetrné vůči životnímu prostředí a velmi jednoduché na obsluhu.
ABSOLUTE DIGIMATIC Solární úchylkoměry ID-SS nabízí následující výhody:

- Systém ABSOLUTE zaručuje, že nemusíte nastavovat počátek po každém zapnutí přístroje, čímž si ušetříte čas a námahu.
- Bez potřeby výměny baterie.
- Solární panely použitelné od 40 Luxů.
- Vestavěný superkondenzátor umožňuje pracovat dočasně pod nízkou hladinou podmínek osvětlení - menší než 40 Luxů.
- Přístup ke všem funkcím prostřednictvím velkých, uživatelsky příjemných tlačítek na předním panelu úchylkoměru.
- Výška číslic 9 mm zaručuje dobré odečítání.

543-500B

543-505B

Metrické

Obj. č.	Obj. č. s očkem	Rozsah měření	Čís. krok	Max. povolená chyba indikace	H MPE (Hystereze)	R MPE (Opakovatelnost)	Provedení	Měř. síla [N]	Stupeň ochrany	Hmotnost s/bez očka [g]
543-500B	543-500	12,7 mm	0,001 mm	0,003 mm	0,002 mm	0,002 mm	Norma EN ISO	≤ 1,5	IP42	150/140
543-505B	543-505	12,7 mm	0,01 mm	0,02 mm	0,02 mm	0,01 mm	Norma EN ISO	≤ 1,5	IP42	150/140
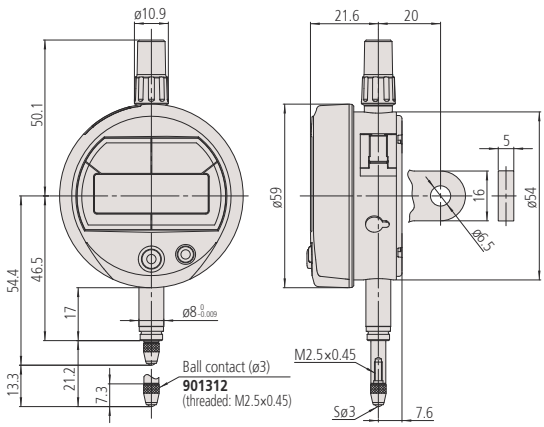
Obj. č. s "B" : Provedení s plochým zadním víčkem.