Třmenové mikrometry s měřicími čelistmi

Série 143

Třmenové mikrometry s měřicími čelistmi jsou speciálně navrženy pro měření na těžko přístupných místech.

143-101

Technické parametry

Přesnost	Podívejte se na tabulky ve specifikacích
Dělení stupnice	0,01 mm
Stupnice	Na bubínku a na pouzdře matně chromovaná, ø 18 mm
Měřicí plochy	Osazené tvrdokovem, jemně lapované
Vřeteno	ø 6,35 mm, stoupání vřetene 0,5 mm
Měřicí síla	1-6 N
Dodává se	Včetně pouzdra, nastavovací měrky (od 25 mm), klíče

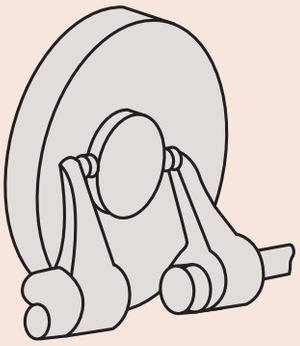

Metrické

Obj. č.	Rozsah měř. [mm]	Přesnost [µm]	Rovinnost	Rovnoběžnost	L [mm]	a [mm]	b [mm]	c [mm]	Hmotnost [g]
143-101	0-25	±5	0,3 µm	(3+L/75) µm, L = max. rozsah	59,8	31,8	10,6	28,6	210
143-102	25-50	±6	0,3 µm	(3+L/75) µm, L = max. rozsah	84,8	31,8	10,6	28,6	230
143-103	50-75	±7	0,3 µm	(3+L/75) µm, L = max. rozsah	109,8	31,8	10,6	28,6	280
143-104	75-100	±8	0,3 µm	(3+L/75) µm, L = max. rozsah	134,8	31,8	10,6	28,6	330
143-105	100-125	±9	0,3 µm	(3+L/75) µm, L = max. rozsah	159,8	31,8	10,6	28,6	400
143-106	125-150	±9	0,3 µm	(3+L/75) µm, L = max. rozsah	184,8	31,8	10,6	28,6	450
143-107	150-175	±10	0,3 µm	(3+L/75) µm, L = max. rozsah	209,8	31,8	10,6	28,6	520
143-108	175-200	±10	0,3 µm	(3+L/75) µm, L = max. rozsah	234,8	31,8	10,6	28,6	600
143-109	200-225	±11	0,3 µm	(3+L/75) µm, L = max. rozsah	255,8	27,8	14,5	32,5	690
143-110	225-250	±11	0,3 µm	(3+L/75) µm, L = max. rozsah	280,8	27,8	14,5	32,5	790
143-111	250-275	±12	0,3 µm	(3+L/75) µm, L = max. rozsah	305,8	27,8	14,5	32,5	900
143-112	275-300	±12	0,3 µm	(3+L/75) µm, L = max. rozsah	330,8	27,8	14,5	32,5	920

mm

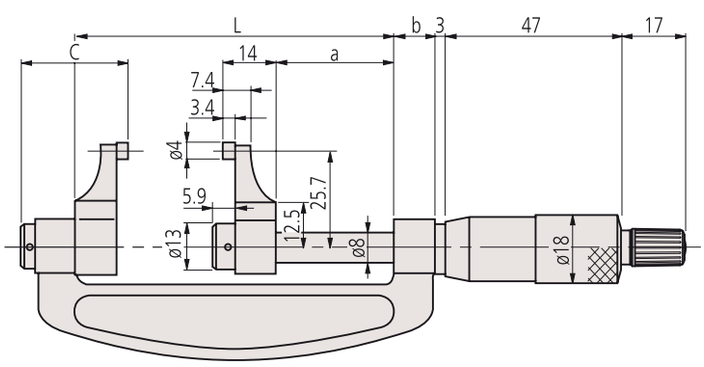

Všechny výrobky jsou určeny k prodeji konečným zákazníkům. Obrázky a nákresy výrobků jsou informativní. Popisky výrobků, zejména všechny technické parametry a specifikace, jsou závazné pouze tehdy, pokud jsou vzájemně dohodnuty. Doporučené maloobchodní ceny naleznete v samostatném ceníku.